iER20-1200-MI

设备面安装尺寸
Equipment mounting face dimension

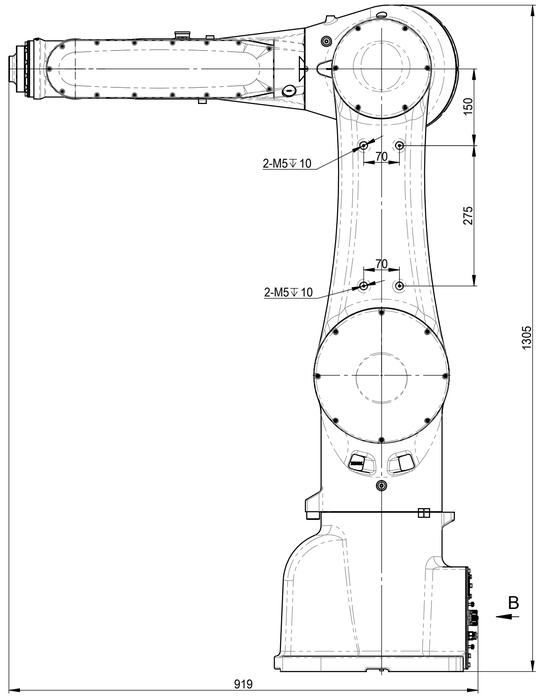

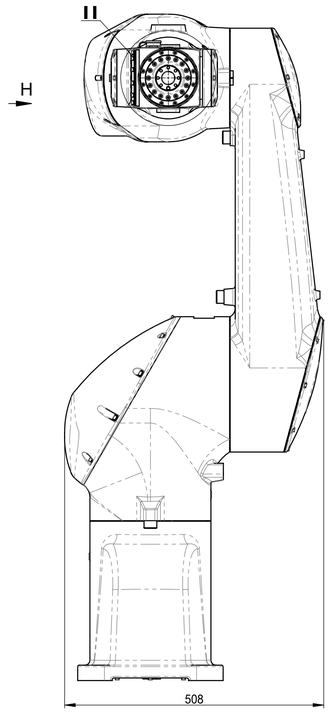

视图 B
1 : 4
View B 1:4

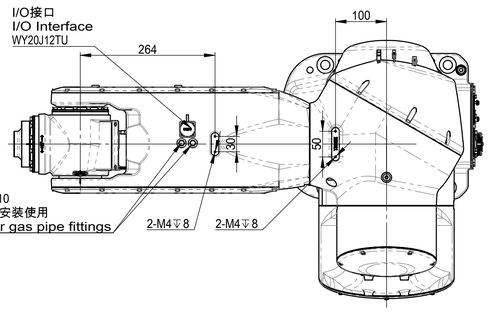

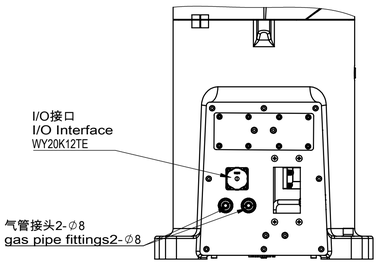

动作范围图
Motion Range

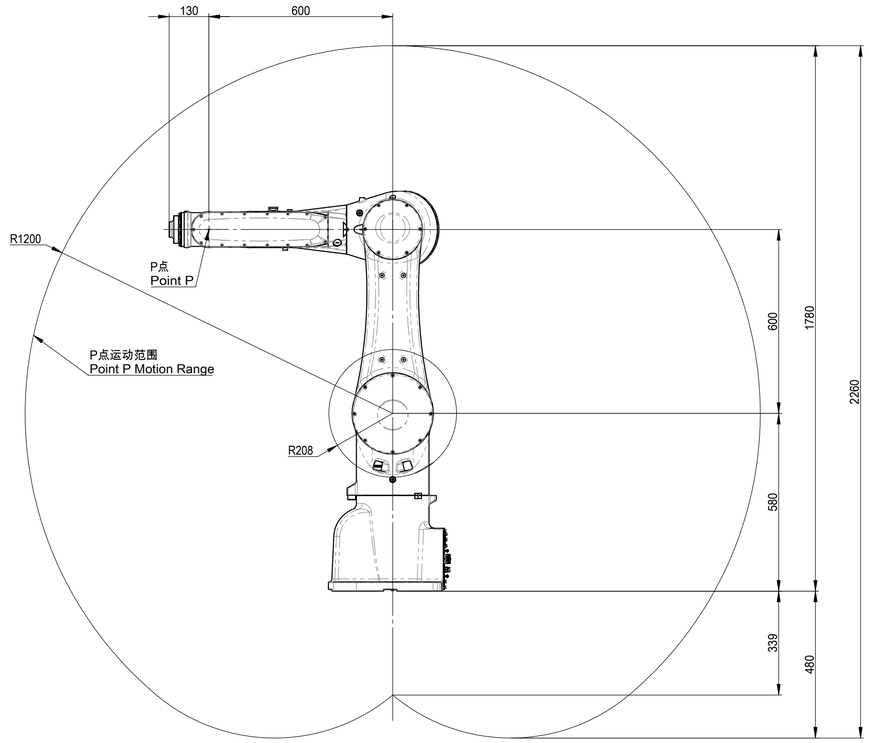

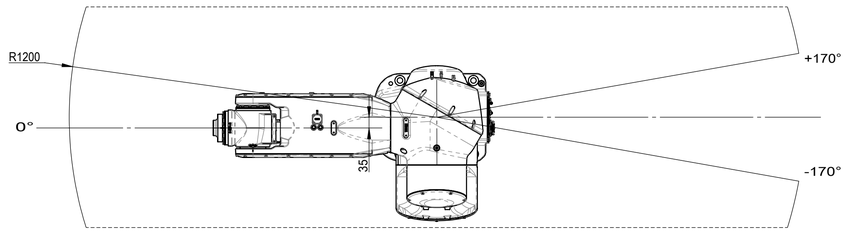

底座安装接口
Robot base mounting dimension

视图比例1:3
View Scale 1:3

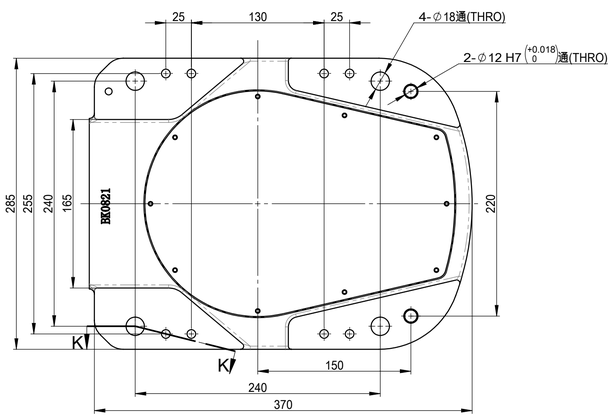

K-K
1 : 3

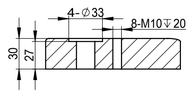

末端法兰安装接口
End flange mounting dimension

II
1 : 2

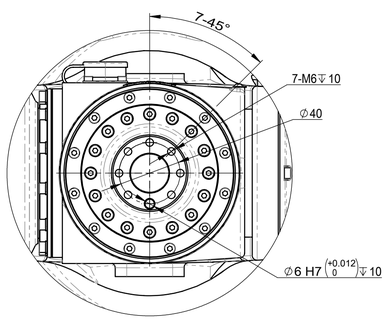

视图 H
1 : 2
View H 1:2

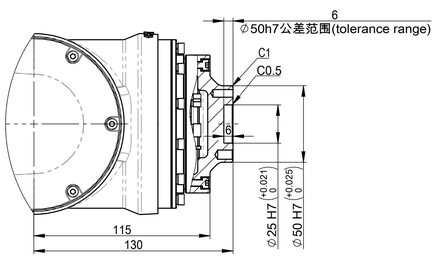

借用件登记		
描图		
校描		
旧底图总号		
签字		
日期		

图幅 SIZE	比例 SCALE	南京埃斯顿 机器人工程有限公司 ESTUN Robotics Co.,Ltd
A1	1:6	运动空间包络图 Motion space envelop diagram
共 1 页 第 1 页 SHEET 1 OF 1		iER20-1200-MI